PCS-9659

Устройство самосинхронизации

PCS-9659 представляет собой цифровое устройство самосинхронизации, которое применяется как для включения параллельных работающих генераторов в сеть, также для операции включения линии под контролем синхронизации. Это устройство имеет функции ручной синхронизации, полуавтоматической синхронизации, автоматической самосинхронизации и включения с контролем отсутствия напряжения и т.д. Это устройство может быть предназначено для управления регулировкой частоты и напряжения генератора, когда условие контроля синхронизации удовлетворенно, то выдает команду включения синхронизации.

- Режим автоматической синхронизации: команда на включение выдается через удаленный центр управления. PCS-9659 контрорирует скольжения частоты (разность частот), скорости скольжения, разницы напряжения и фазового угла, выдает сигнал управления для регулировки напряжения и частоты генератора к напряжению и сопоставления согласования частоты и дает команду закрыть затвор в нужный момент.

- Режим полу-автоматической синхронизации: команда на включение выдается путем вручного инициирования синхронного процесса, другие функции предоставляются

Функциональная схема

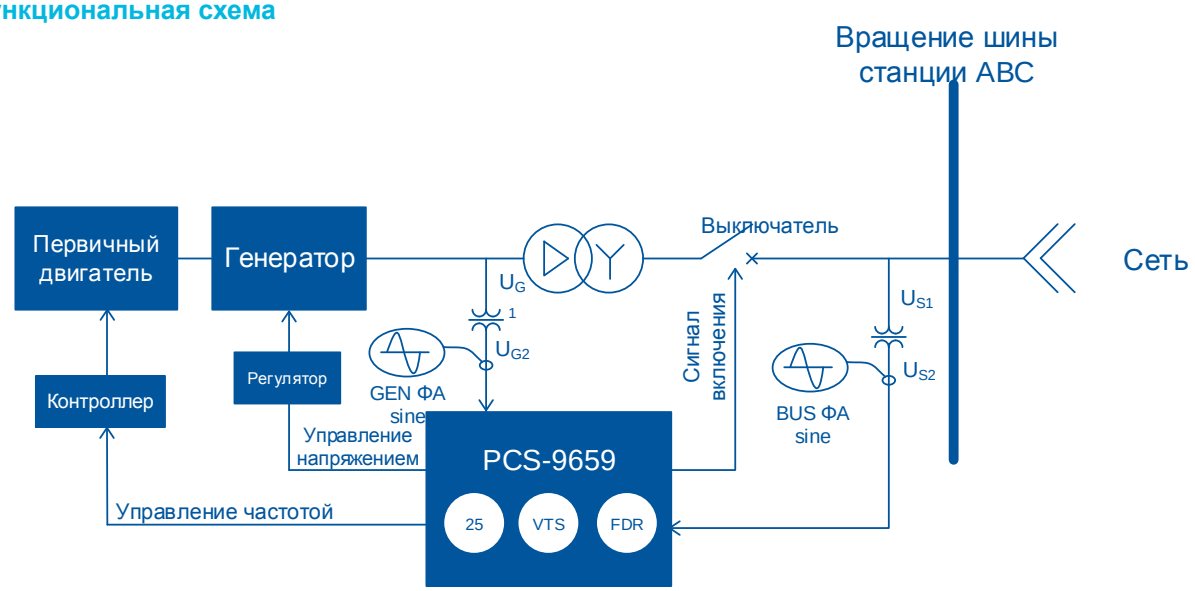

автоматически, точно так же, как режим автоматической синхронизации.

- Ручной режим синхронизации: по показателю огни разница напряжений и разности частот в синхронизации счетчика, и значение напряжения, разности и разность частот ЖК-экран, оператор контролирует скорость и напряжение генератора, А также закрытие момент выключателя.

Функции

- Автоматическая синхронизация (25A)
- Полу-автоматическая синхронизация (25SA)
- Ручная синхронизация (25M)
- Решение распараллеливания мульти-генератора: возможность 8 выключателей синхронизации. На любой из выключателей, частоты и напряжения может быть сделано отдельно
- Сигнал блокировки другого оборудования
- Получить блокирующий сигнал от другого оборудования

Мониторинг

- Тревога понижения напряжения на стороне системы
- Тревога понижения напряжения на стороне подключения
- Тревога цепи ТН на стороне системы
- Тревога цепи ТН на стороне подключения
- Тревога ошибки синхронного режима
- Тревога повышения напряжения на стороне подключения
- Тревога неисправности синхронизации
- Тревога неисправности расчета синхронизации
- Тревога ошибки удаленного пуска
- Самодиагноз
- Регистратор повреждения
- До 1024 SOE, включая сигнализации, изменения дискретного и отчета об эксплуатации.
- До 64 записей осцилл ограмма с овместимы с COMTRADE

Связь

- До 4 10Base-T/100Base-TX (RJ45) порта или 2 100Base-FX порта с протоколом IEC 61850-8-1 MMS, IEC 60870-5-103 over TCP/IP или MODBUS TCP
- До 2 RS-485 заднего порта с IEC 60870-5-103 или MODBUS RTU
- 1 RS-485 задний порт для проверки часов
- 1 RS-232 задний порт для принта
- 1 RJ45 порт на панеле для теста и настройки
- Проверка часова поддерживает IRIG-B и SNTP

Особенности

- Сильное аппаратное обеспечение обеспечивает в режиме реального времени расчет всех реле в интервале измерения. Модульная конструкция оборудования позволяет легко модернизировать или ремонт.
- PCS-9659 принимает двойной выборки и самостоятельного расчета.
- Частота отслеживания технология принята. При помощи, что в реальномвремя значения частоты, напряжения и фазы рассчитываются с высокой точностью на каждой точке выборки.
- Точно захват точки синхронизации, фазовая разница включения меньше или равной 0,5° по режиму разностной частоты синхронизации.
- PCS-9659 может автоматически запоминать время операции включения выключателя.